PRZEKROJE TYPOWE PRZEZ ZJAZD W OBRĘBIE DROGI DLA PIESZYCH
skala 1:50 [wymiary w cm]

PRZEKRÓJ 1-1

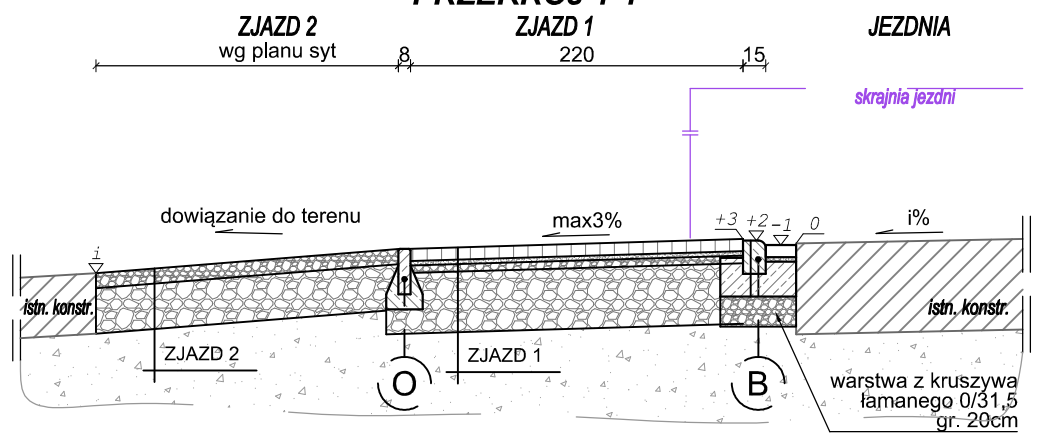

PRZEKRÓJ 2-2

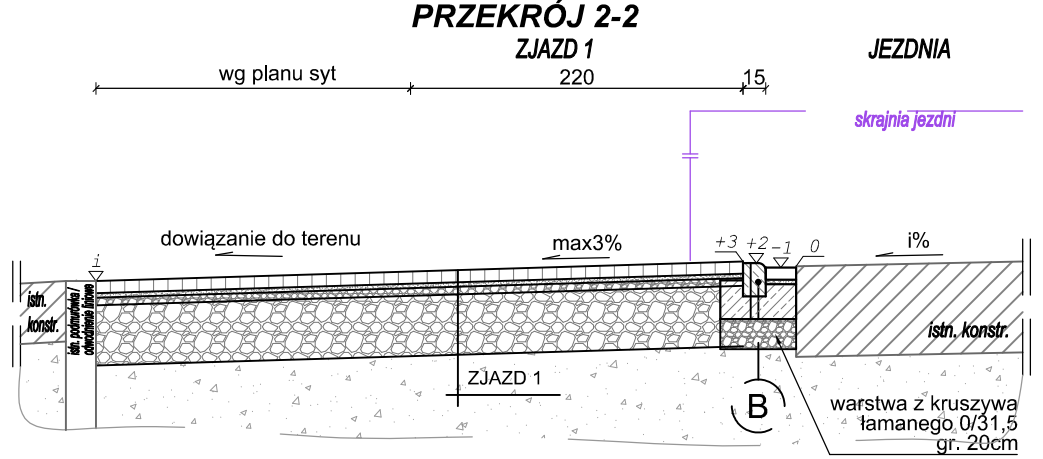

PRZEKRÓJ TYPOWY PRZEZ ZJAZDU W CIĄGU DROGI DLA PIESZYCH
skala 1:50 [wymiary w cm]

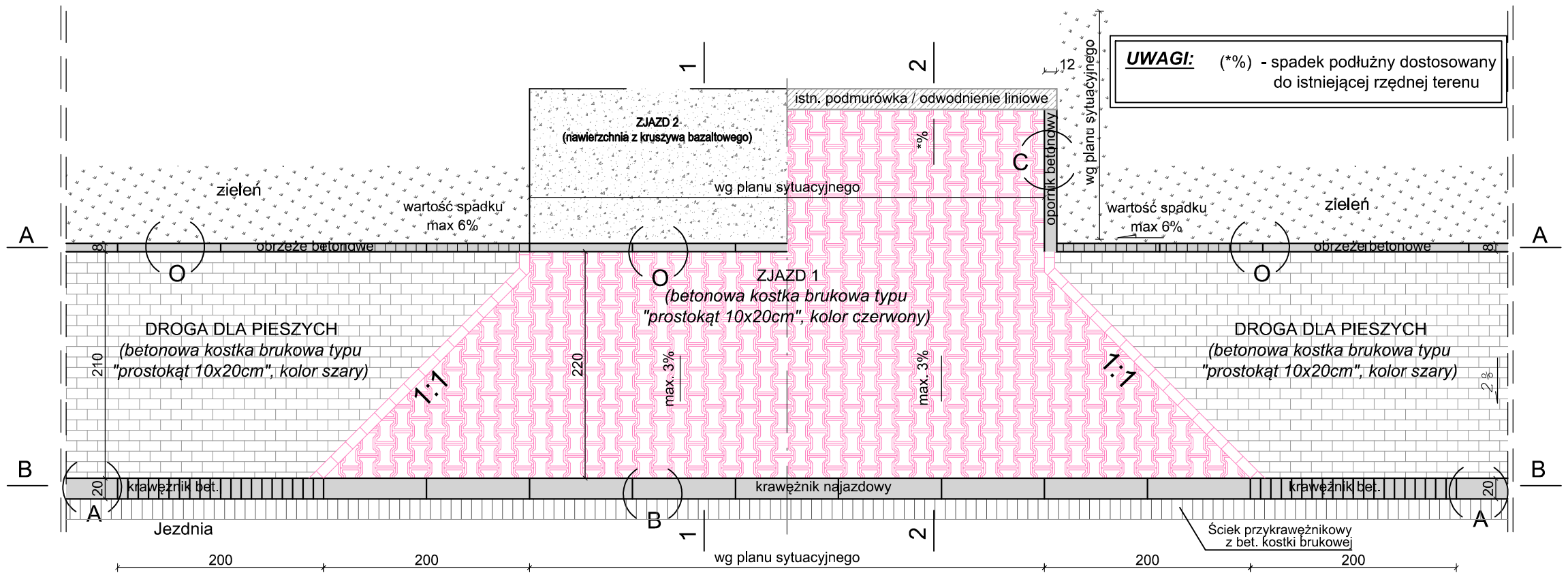

UWAGI: (*%) - spadek podłużny dostosowany do istniejącej rzędnej terenu

ZJAZD 1	
8cm	warstwa ścieralna - betonowa kostka brukowa typu "podwójne T", kolor czerwony
3cm	zaprawa cementowa M10 (wyrób gotowy)
5cm	podbudowa zasadnicza - kruszywo łamane stab. mech. o uziarnieniu ciągłym 0/31,5
40cm	podbudowa pomocnicza - kruszywo łamane stab. mech. o uziarnieniu ciągłym 0/63 (zagęszczane w dwóch warstwach)
56cm	ŁĄCZNIE

ZJAZD 2	
10cm	warstwa ścieralna - kruszywo bazlatowe łamane stab. mech. o uziarnieniu ciągłym 0/31,5
30cm	podbudowa zasadnicza - kruszywo łamane stab. mech. o uziarnieniu ciągłym 0/63 (zagęszczane w dwóch warstwach)
40cm	ŁĄCZNIE

PRZEKRÓJ TYPOWY A-A
wymiary w [cm], skala 1:50

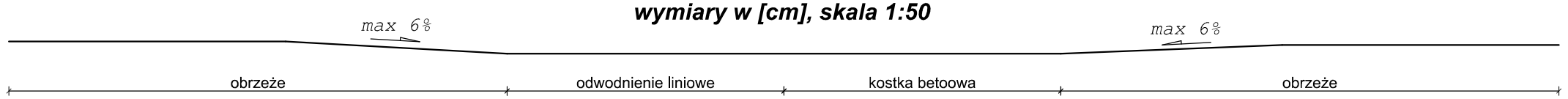

PRZEKRÓJ TYPOWY B-B
wymiary w [cm], skala 1:50

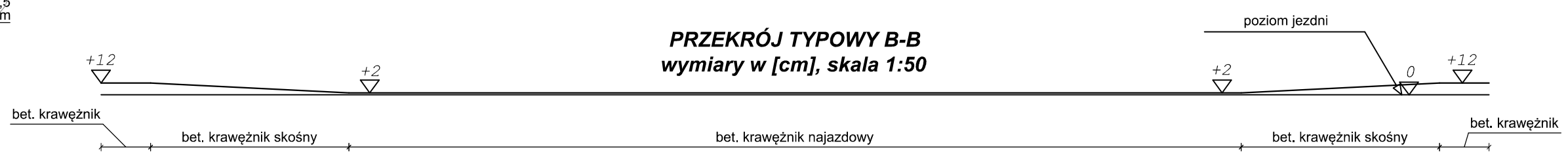

SZCZEGÓŁ "B"
wymiary w [cm]
skala 1:25

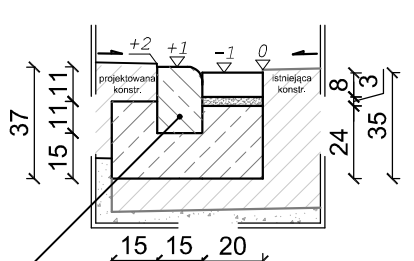

krawężnik bet. najazdowy o wym 15x22x100cm wraz ze ściekiem z bet. kostki brukowej typu "prostokąt" o wym. 8x10x20cm ułożone na ławie bet. z oporem - beton C12/15 0,117m³/mb

SZCZEGÓŁ "C"
wymiary w [cm]
skala 1:25

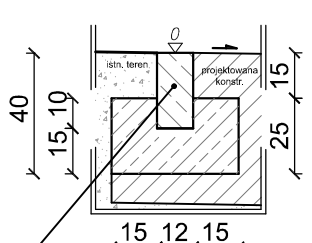

opornik bet. o wym. 12x25x100cm ułożony na ławie bet. z oporem - beton C12/15 0,093m³/mb

SZCZEGÓŁ "O"
wymiary w [cm]
skala 1:25

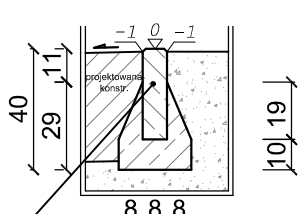

obrzeże bet. o wym 8x30x100cm ułożone na ławie bet. z oporem - beton C12/15 0,040m³/mb

SZCZEGÓŁ ODWODNIENIA LINIOWEGO V150
wymiary w [cm]
skala 1:25

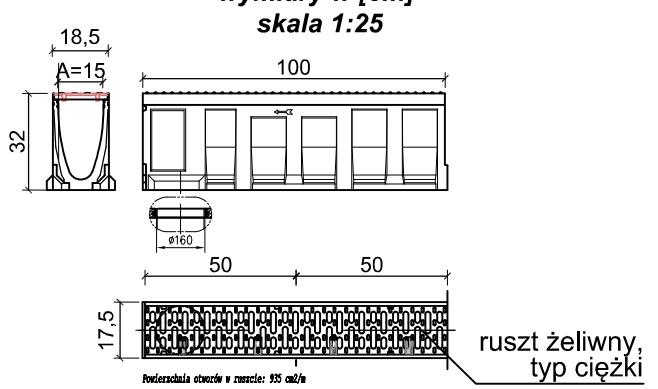

odwodnienie liniowe zastosować w obrębie zjazdu do posesji nr 181 (wymiana istniejacego elementu)

SZCZEGÓŁ "L"
wymiary w [cm]
skala 1:25

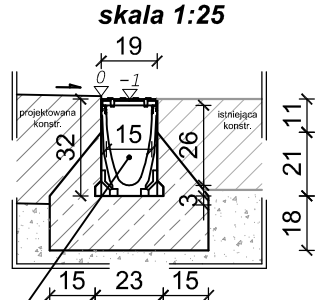

odwodnienie liniowe polimerobetonowe szer.15cm, H=32cm ułożone na ławie bet. z oporem - beton C12/15 0,131m³/mb

BIURO INŻYNIERSKIE MK Spółka Jawna
tel.(033) 876 28 72
500 107 084
504 078 174
e - mail: biuro@biuromk.net
M. Krawczyk, K. Strzeżyk
ul.Unii Europejskiej 10/88.1
32-602 OŚWIĘCIM

inwestor:	***GMINA CHEŁM ŚLĄSKI*** ul. Konarskiego 2 41-403 Chełm Śląski
adres inwestycji:	***CHEŁM ŚLĄSKI** - ul. Zakole*
faza projektu:	**PROJEKT WYKONAWCZY**
temat projektu:	***Opracowanie dokumentacji projektowej na budowę chodnika na ul. Zakole od ul. Chełmskiej do ul. Miodowej w Chełmie Śląskim.***
tytuł rysunku:	**PRZEKROJE TYPOWE - cz.2**
branża:	**DROGOWA WRAZ Z ODWODNIENIEM**
projektował:	inż. Krzysztof Strzeżyk nr upr. SLK/1553/PWOD/07 - specjalność drogowa
podpis:	
data:	XII 2025 r.
skala:	1:50 / 1.25
nr rysunku:	3.2